1.

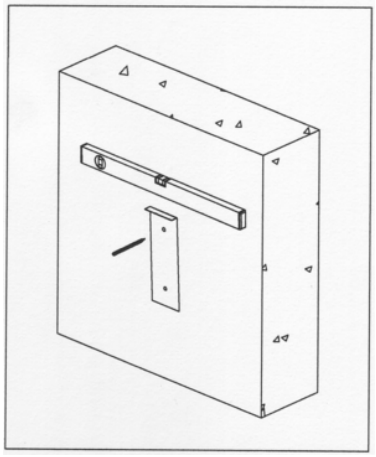

2.

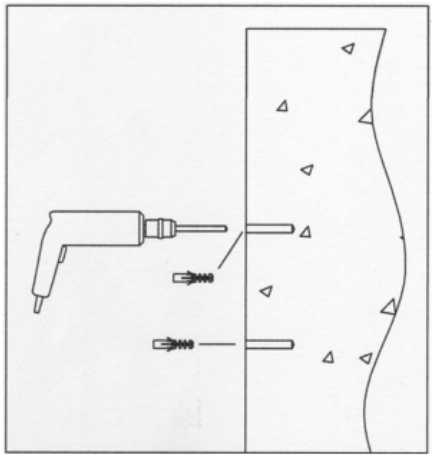

3.

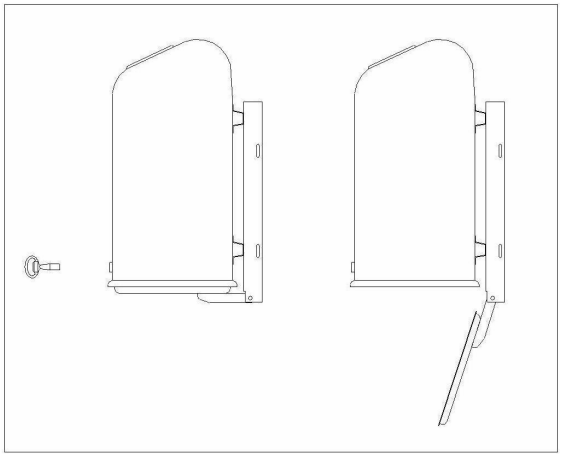

4.

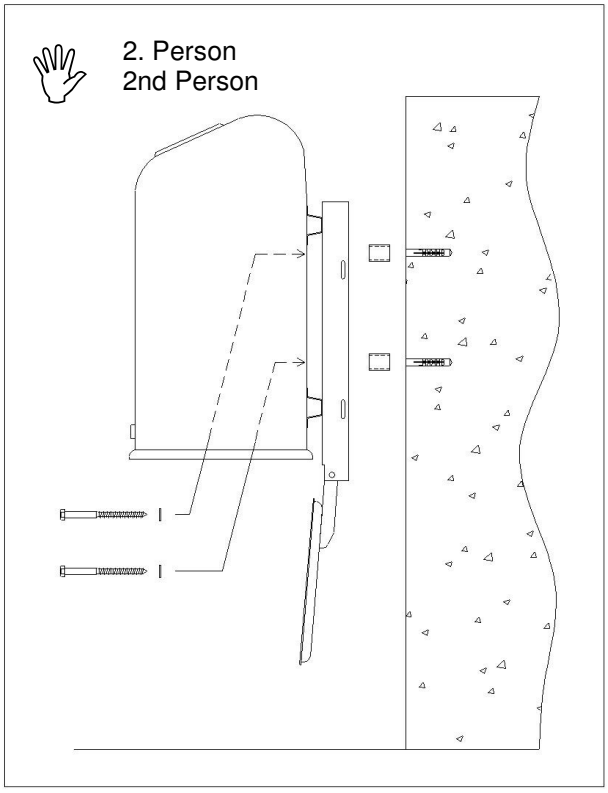

5.

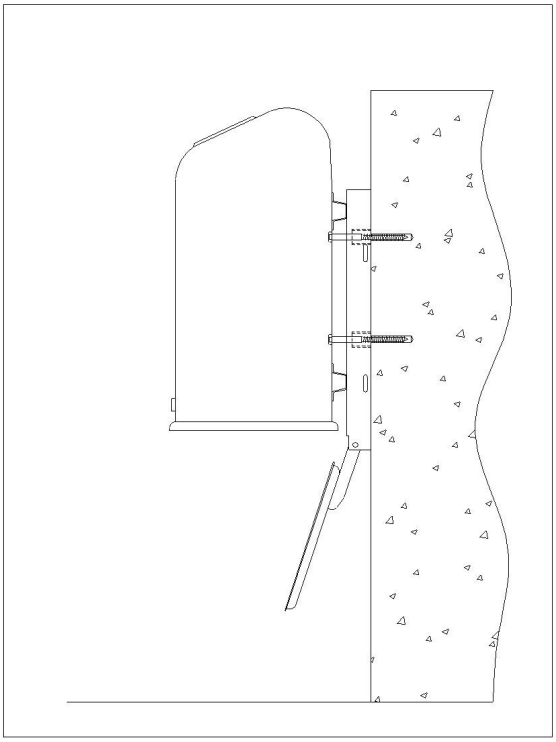

Für Ausführungen: verzinkt/beschichtet
For models: galvanized/coated

Empfohlener Montagesatz Best.-Nr. 13715
(nicht im Lieferumfang enthalten)!

Recommended fixation set order-no. 13715
(not included in delivery)!

STEIN HGS

Anschrift STEIN HGS GmbH | Beckedorfer Bogen 15 | 21218 Seevetal | Deutschland
Tel. +49 40 702 918-0 Fax +49 40 702 918-28 E-Mail info@stein-hgs.de Web stein-hgs.de