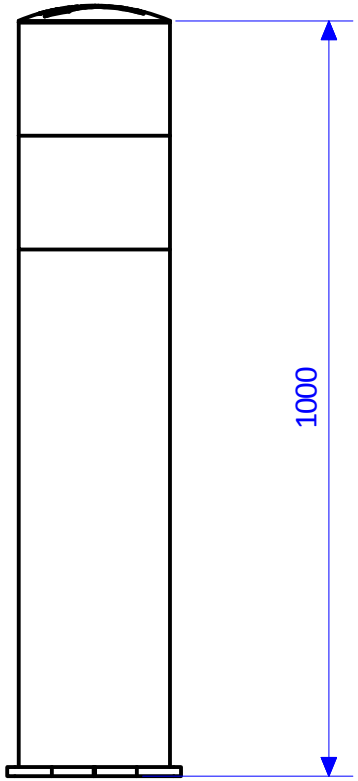
1000

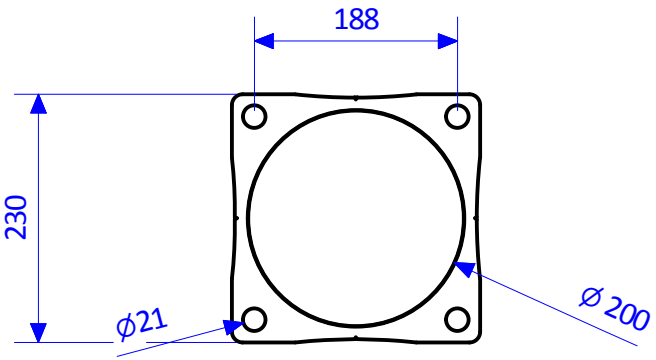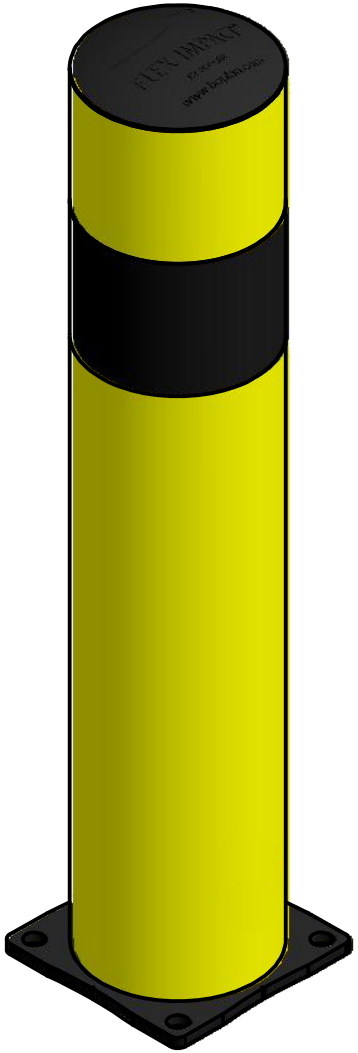
188
230
ϕ21
Ø 200