Anfahrschutz

1a

1b

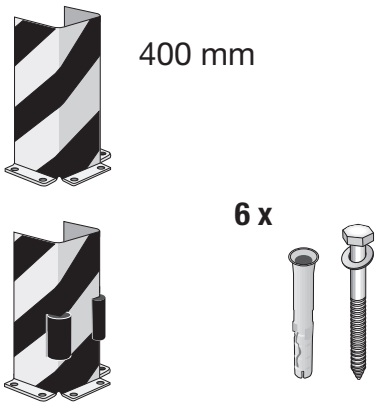

2

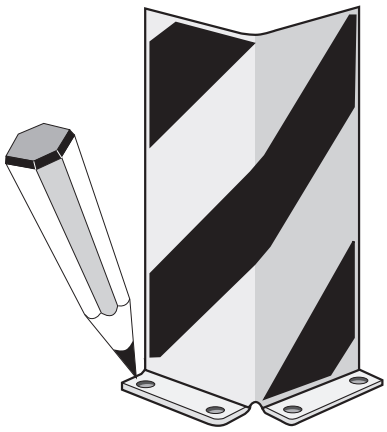

3

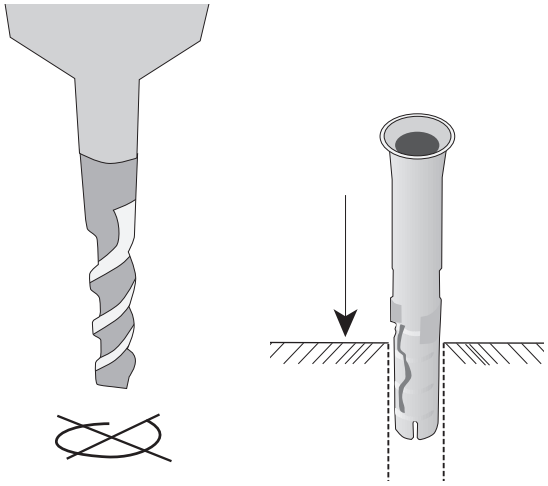

4

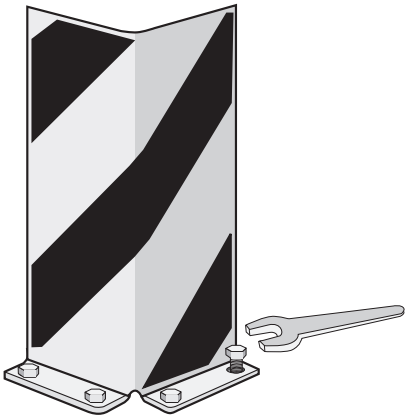

Montage nur durch Fachpersonal!